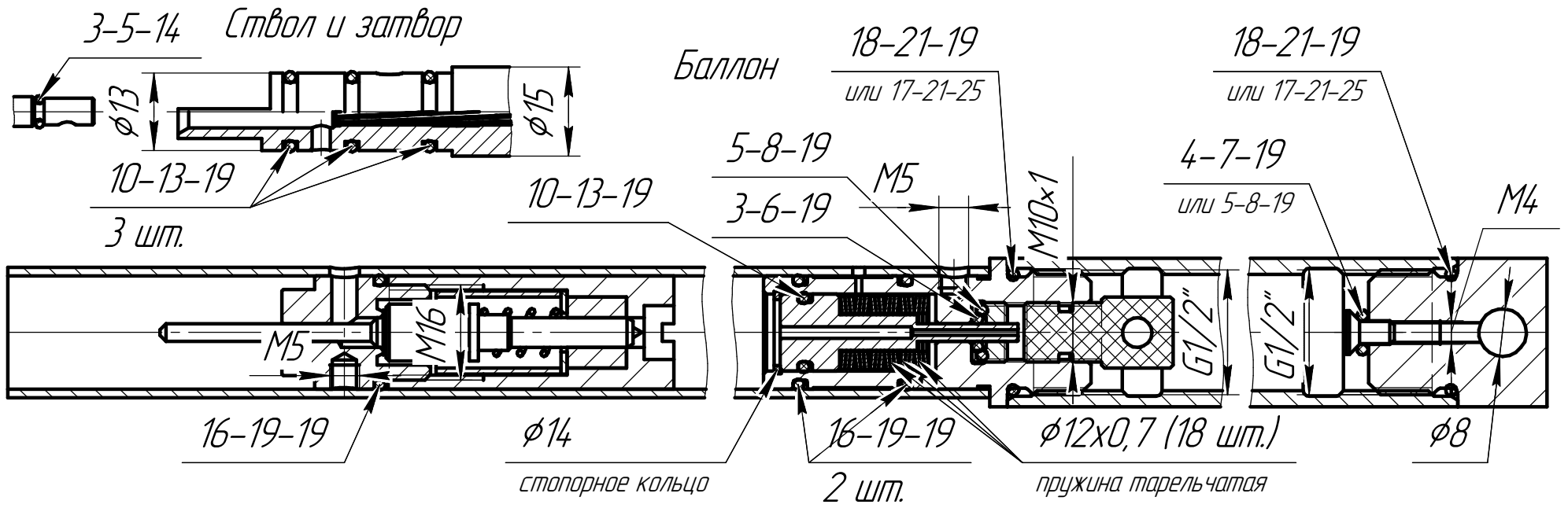

Перечень
Колец резиновых уплотнительных

круглого сечения для гидравлических и пневматических устройств (ГОСТ 9833–73)

Типоразмер	Количество	Допустимая замена
003–005–14	1	–
003–006–19	1	–
004–007–19	1	005–008–19
005–008–19	4	006–009–19 (1 из 4)
010–013–19	4	–
016–019–19	3	–
018–021–19	4	017–021–25
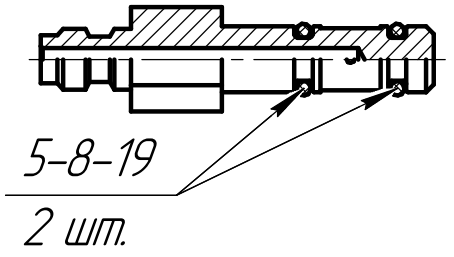
Штуцер